ՎԱՐՉԱԿԱՆ ՇՐՋԱՆՆԵՐԻ ՏԱՐԱԾՔՆԵՐԻ ՑԱՆԿԱՊԱՏՈՒՄ ԵՎ ԼՐԱՑՈՒՄ (հաշվարկ 1 միավորի համար)

Հ/Հ	ԷԼԵՄԵՆՏԻ ԱՆՎԱՆՈՒՄԸ	ՔԱՆԱԿԸ /հատ/	ԵՐԿԱՐՈՒԹ. /մմ/	ԸՆԴ. ԵՐԿԱՐՈՒԹ. /մ/	ՔԱՇԸ /կգ/
1.	Պողպ. ուղղ. խող. 50x30x3մմ	2	1400	2.8	9.52
2.	Պողպ. ուղղ. խող. 50x40x3մմ	1	1170	1.17	4.58
3.	Պողպ. խող. Φ32մմ	7	650	4.55	8.22
4.	Պողպատե մասերի ներկում			1.4	
5.	Հիմքերի համ. գր. մշակում			0.3մ^3	
6.	Խճի տոփ. հիմքերի տակ 70մմ			0.05մ^3	
7.	Բետ. եզրաքարի տեղադրում (մոնոլիտ)			1.4գմ	
8.	Կետային հիմքերի պատրաստ.			0.02մ^3	

ՃԱՂԱՇԱՐԻ ՖՐԱԳՄԵՆՏ, Մ1:30

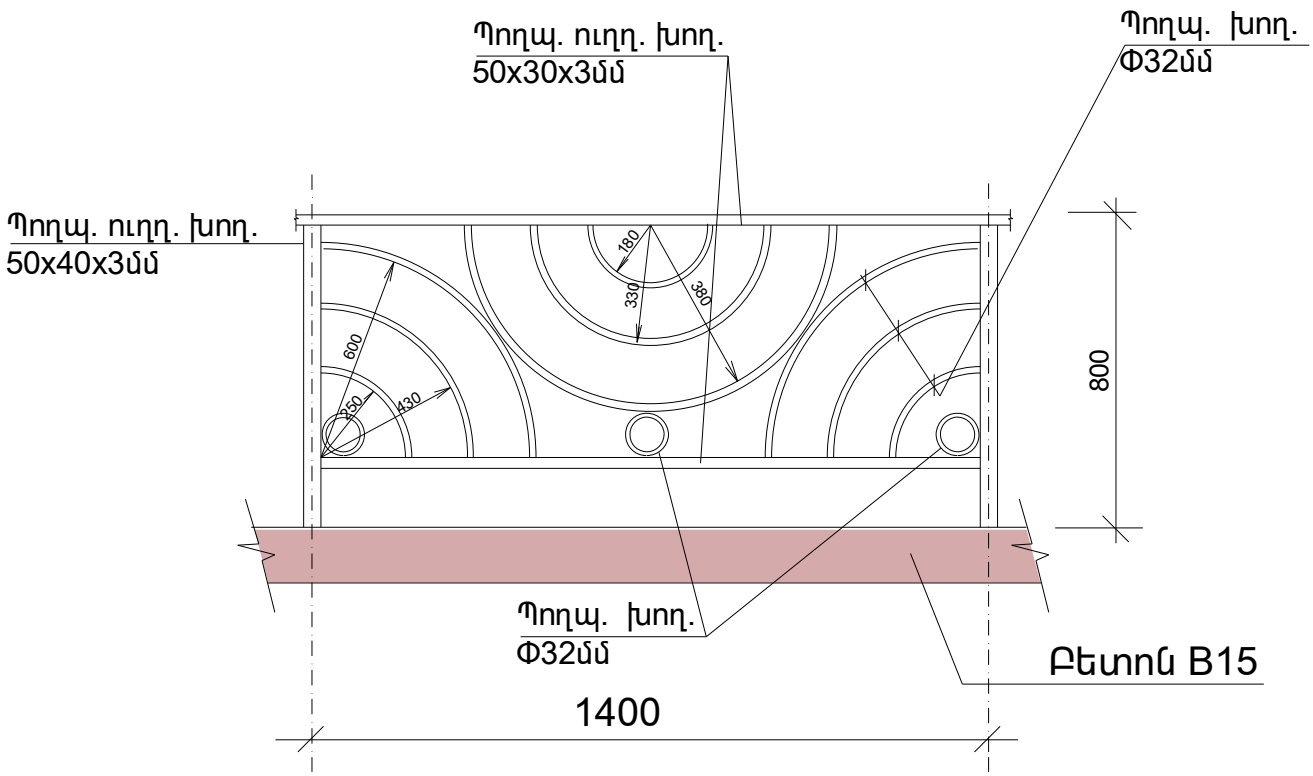

Չափ.մ.	Մաս. թ.	թերթեր	փաստ.	ստոր.	ամսաթ.	Վարչական շրջանների տարածքների ցանկապատում և ցանկապատերի լրացում (հաշվարկ 1 միավորի համար)		
Տնօրեն					Ճարտարապետաշինարարական մաս	էտապ	թերթ	թերթեր
Նախագծեց		Ս. Զուբով				ԱՆ	ՃԸ -	
Ն.Գ.Ճ.		Հ. Հովսեփյան				«ՍՈՒՖԵՏ» ՍՊԸ		